ΚΑΤΑ ΜΗΚΟΣ ΤΟΜΗ Ρ. ΜΑΡΚΟΠΟΥΛΟΥ

ΚΛΙΜΑΚΑ : Μ. 1:1.000
Υ. 1:100

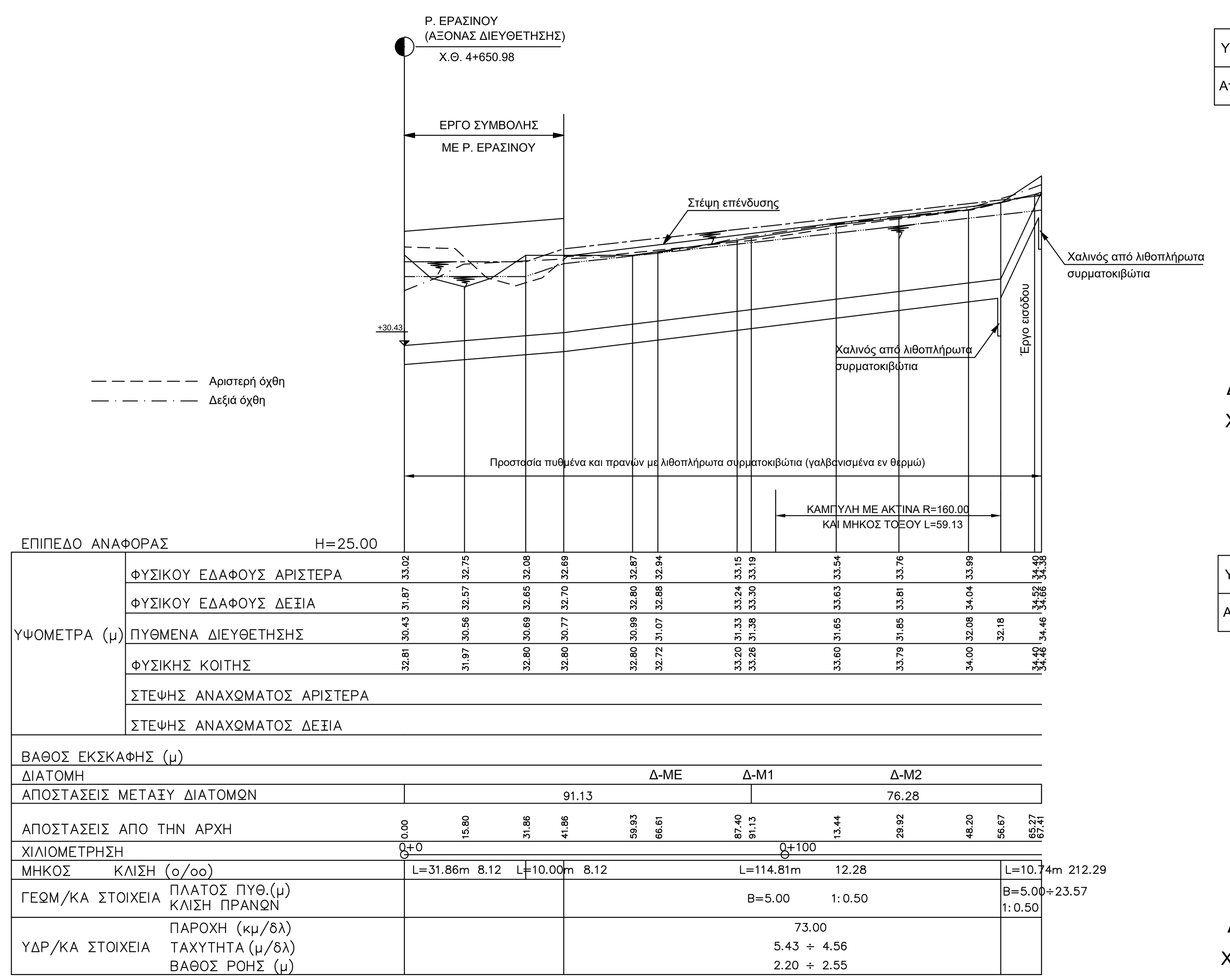

ΚΑΤΑ ΠΛΑΤΟΣ ΤΟΜΕΣ Ρ. ΜΑΡΚΟΠΟΥΛΟΥ

ΚΛΙΜΑΚΑ 1:250

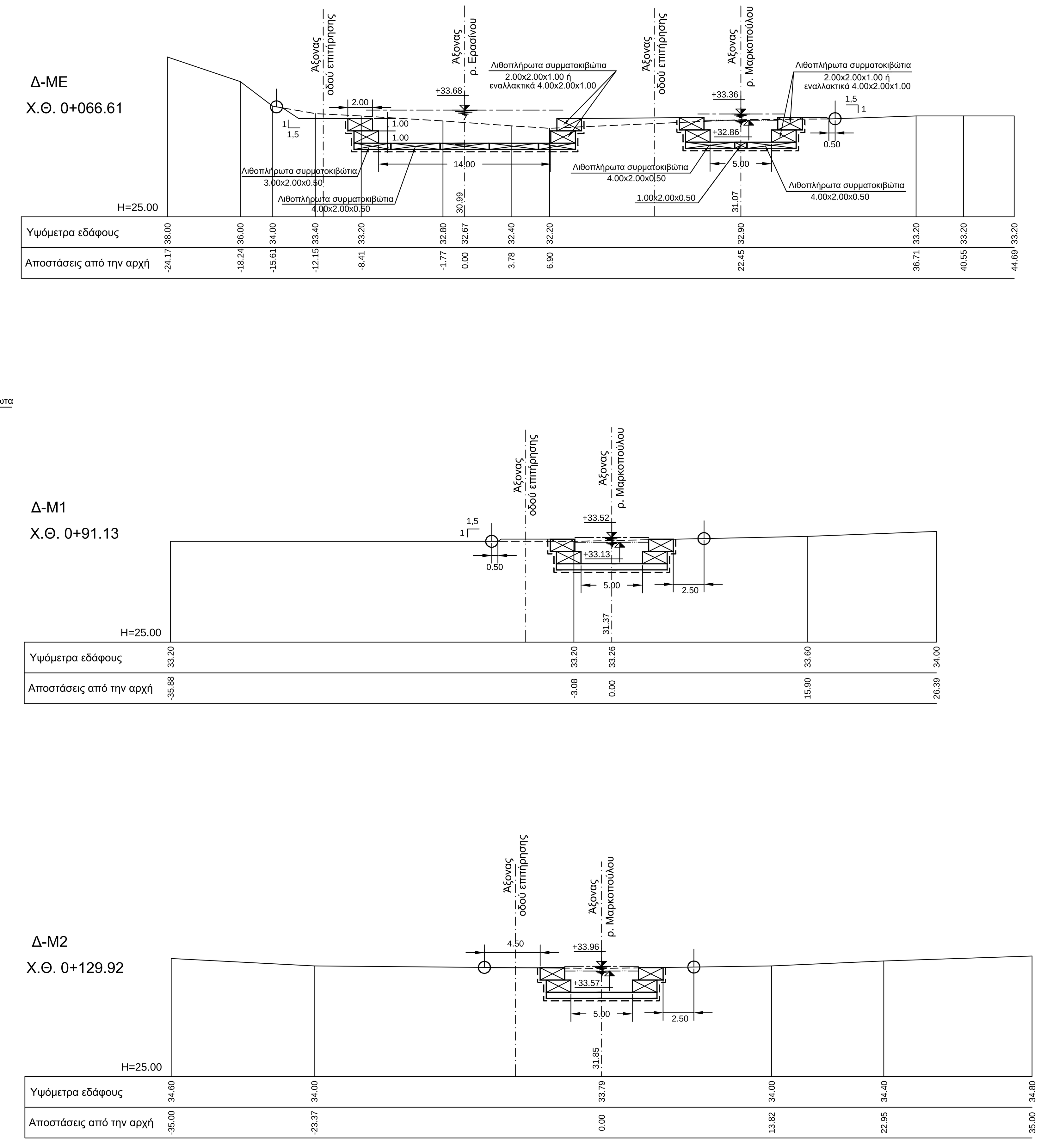

ΥΠΟΜΝΗΜΑ

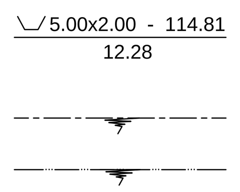

ΥΠΟΜΝΗΜΑ

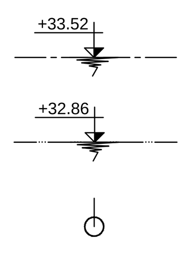

ΤΥΠΙΚΕΣ ΔΙΑΤΟΜΕΣ

ΚΛΙΜΑΚΑ 1:200

Περίπτωση (α): χωρίς αναχώματα

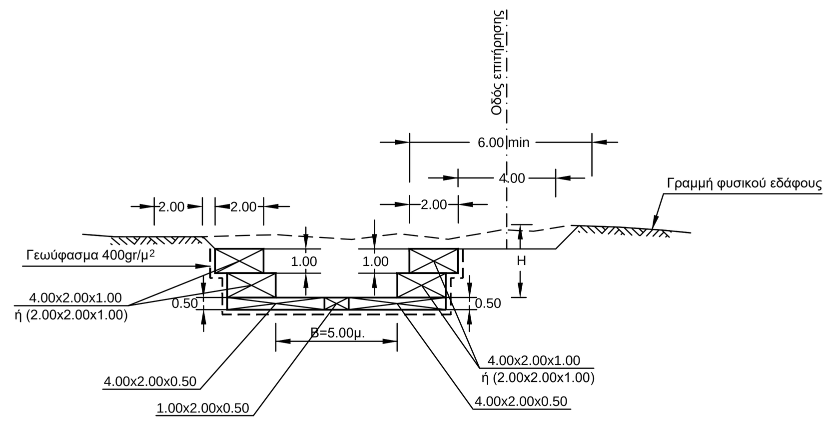

Περίπτωση (β): με αναχώματα

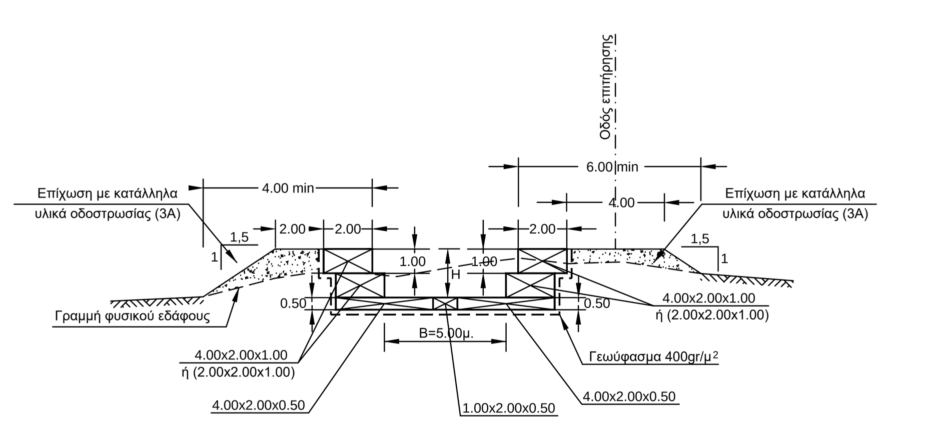

Περίπτωση : Συνδυασμός (α) & (β)

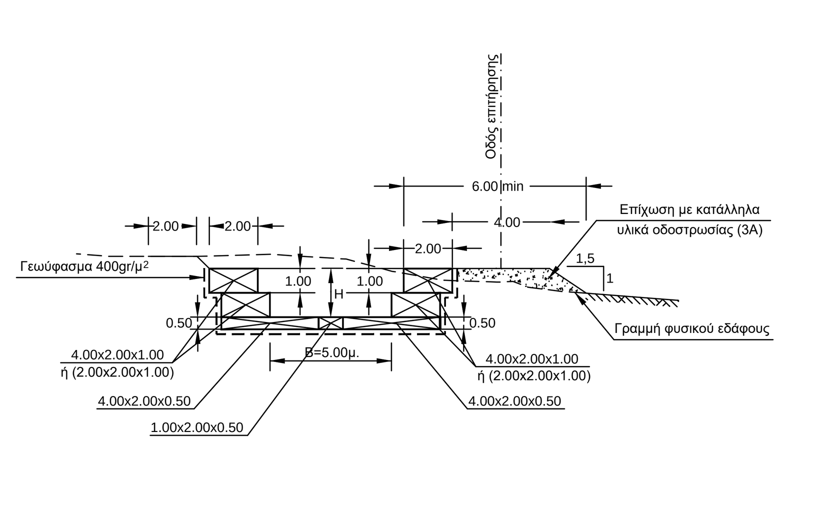

Προσωρινό έργο εισόδου έργου διευθέτησης Ρ. Μαρκοπούλου

ΚΑΤΟΨΗ

ΚΛΙΜΑΚΑ 1:200

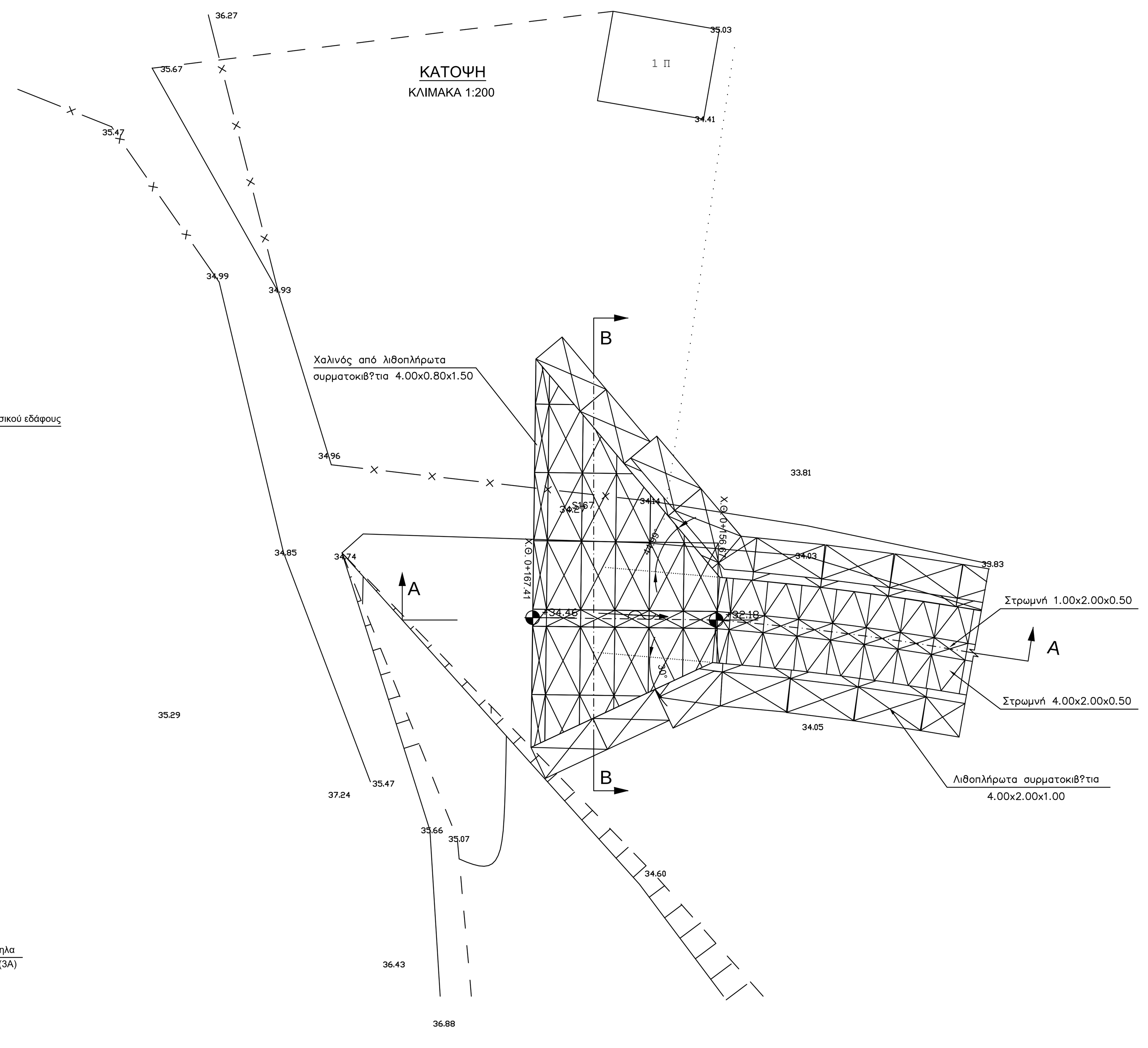

ΠΑΡΑΤΗΡΗΣΗ
Οι διαστάσεις των συρματοκιβωτίων δεν είναι δεσμευτικές και επιτρέπεται να διαφοροποιηθούν από τον Ανάδοχο του έργου, μετά από έγκριση της Υπηρεσίας

ΤΟΜΗ Α-Α

ΚΛΙΜΑΚΑ 1:200

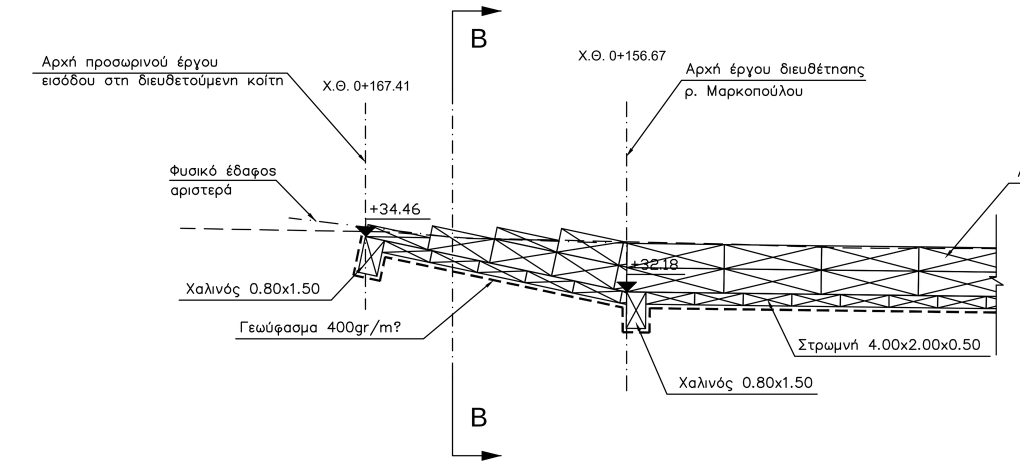

ΤΟΜΗ Β-Β

ΚΛΙΜΑΚΑ 1:200

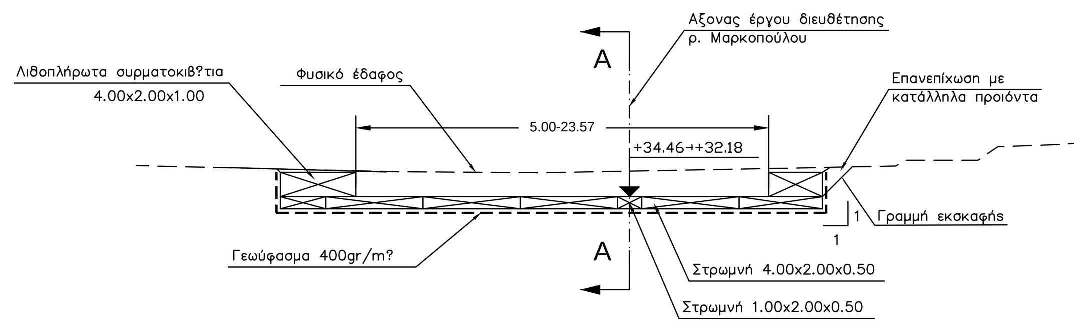

ΕΛΛΗΝΙΚΗ ΔΗΜΟΚΡΑΤΙΑ

ΥΠ.Υ.ΜΕ.ΔΙ / ΓΕΝΙΚΗ ΓΡΑΜΜΑΤΕΙΑ ΥΠΟΔΟΜΩΝ/ Γ.Δ.Υ.Κ.Υ.

ΔΑΕΕ

ΔΙΕΥΘΥΝΣΗ ΑΝΤΙΠΛΗΜΜΥΡΙΚΩΝ & ΕΓΓΕΙΟΒΕΛΤΙΩΤΙΚΩΝ ΕΡΓΩΝ

ΤΜΗΜΑ ΣΧΕΔΙΑΣΜΟΥ ΠΡΟΓΡΑΜΜΑΤΙΣΜΟΥ ΚΑΙ ΜΕΛΕΤΩΝ

ΜΕΛΕΤΗ ΔΙΕΥΘΕΤΗΣΗΣ ΡΕΜΑΤΟΣ ΕΡΑΣΙΝΟΥ

ΤΙΤΛΟΣ ΦΑΚΕΛΟΥ: ΜΕΛΕΤΗ ΠΕΡΙΒΑΛΛΟΝΤΟΣ

ΓΙΑ ΤΗΝ ΑΝΑΝΕΩΣΗ ΑΠΟΦΑΣΗΣ ΕΓΚΡΙΣΗΣ ΠΕΡΙΒΑΛΛΟΝΤΙΚΩΝ ΟΡΩΝ ΤΩΝ ΕΡΓΩΝ "ΔΙΕΥΘΕΤΗΣΗΣ ΡΕΜΑΤΟΣ ΕΡΑΣΙΝΟΥ" ΑΠΟ ΤΗΝ ΕΚΒΟΛΗ ΤΟΥ ΜΕΧΡΙ ΚΑΤΑΝΤΗ ΤΩΝ ΕΡΓΩΝ ΤΗΣ ΑΤΤΙΚΗΣ ΟΔΟΥ (ΦΡΑΓΜΑ ΑΝΑΣΧΕΣΗΣ)

ΚΑΤΑ ΜΗΚΟΣ ΤΟΜΗ, ΚΑΤΑ ΠΛΑΤΟΣ ΤΟΜΕΣ - ΤΥΠΙΚΕΣ ΔΙΑΤΟΜΕΣ ΚΑΙ ΠΡΟΣΩΡΙΝΟ ΕΡΓΟ ΕΙΣΟΔΟΥ ΕΡΓΩΝ ΔΙΕΥΘΕΤΗΣΗΣ ΚΑΤΑΝΤΗ ΤΜΗΜΑΤΟΣ Ρ. ΜΑΡΚΟΠΟΥΛΟΥ (Χ.Θ. 0+000 ΕΩΣ Χ.Θ. 0+167.41)	**ΑΡΙΘΜΟΣ ΣΧΕΔΙΟΥ** 4
	ΚΛΙΜΑΚΑ ΔΙΑΦΟΡΕΣ
	ΗΜΕΡΟΜΗΝΙΑ **ΜΑΡΤΙΟΣ 2017**

ΣΥΝΤΑΞΗ: **ΔΑΕΕ**

ΔΙΕΥΘΥΝΣΗ ΑΝΤΙΠΛΗΜΜΥΡΙΚΩΝ & ΕΓΓΕΙΟΒΕΛΤΙΩΤΙΚΩΝ ΕΡΓΩΝ

ΤΜΗΜΑ ΣΧΕΔΙΑΣΜΟΥ ΠΡΟΓΡΑΜΜΑΤΙΣΜΟΥ ΚΑΙ ΜΕΛΕΤΩΝ

ΔΙΕΥΘΥΝΣΗ ΑΝΤΙΠΛΗΜΜΥΡΙΚΩΝ & ΕΓΓΕΙΟΒΕΛΤΙΩΤΙΚΩΝ ΕΡΓΩΝ			ΟΝΟΜΑΤΕΠΩΝΥΜΟ	ΗΜΕΡΟΜΗΝΙΑ	ΥΠΟΓΡΑΦΗ
	ΔΙΕΥΘΥΝΟΥΣΑ ΥΠΗΡΕΣΙΑ	ΣΥΝΤΑΞΗ	Δ. ΕΥΘΥΜΙΑΔΟΥ ΠΟΛ. ΜΗΧΑΝΙΚΟΣ Α'β		
		ΤΜΗΜΑΤΑΡΧΗΣ ΜΕΛΕΤΩΝ	Ι. ΚΑΝΕΛΛΟΠΟΥΛΟΣ ΠΟΛ. ΜΗΧΑΝΙΚΟΣ Α'β		
	ΠΡΟΪΣΤΑΜΕΝΗ ΑΡΧΗ	ΘΕΩΡΗΘΗΚΕ Ο Δ/ΝΤΗΣ ΔΑΕΕ	Α. ΚΟΤΣΩΝΗΣ ΠΟΛ. ΜΗΧΑΝΙΚΟΣ Α'β		
	ΕΓΚΡΙΤΙΚΗ ΑΠΟΦΑΣΗ				

ΑΝΑΘΕΩΡΗΣΗ	ΗΜΕΡΟΜΗΝΙΑ	ΠΕΡΙΓΡΑΦΗ	ΕΛΕΓΧΟΣ